KLEMME UNTEN

SL Rack
Schletter Ludwig

Haltbarkeits-Garantie* 10 Jahre

Qualitätsmanagement ISO 9001 DEKRA zertifiziert

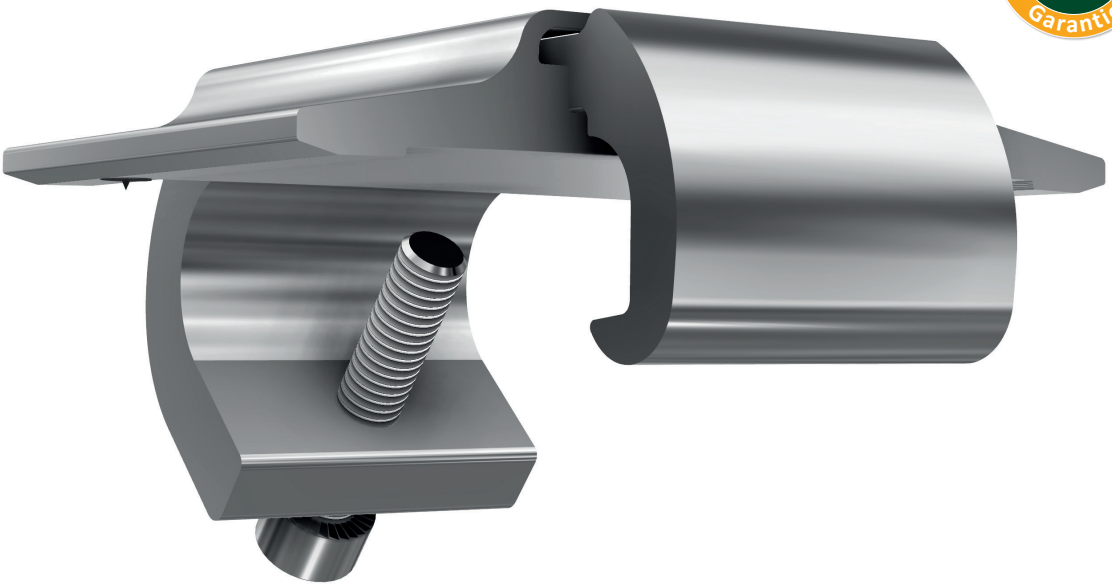

Ihre Vorteile mit unseren Produkten

- Klemme für die Verbindung von Z-Pfette und Solarmodul an Freiflächensystemen
- Einfache, sichere und schnelle Montage von unten (auch von großen Modulen)
- In die Z-Pfette von unten einschieben und festschrauben
- Komplett vormontiert
- Vereinfachte Lagerhaltung
- Nur ein Werkzeug nötig: Torx 40
- Nur 2 mm Abstand zwischen Modulen -> dadurch mehr Belegung möglich
- Montierbar von der niedrigen und der hohen Seite des Systems
- Größere Toleranzen hinsichtlich des Abstands von Modul zu Modul möglich
- Für die vertikale und horizontale Modulmontage
- Mit Erdungspin zum Potentialausgleich

Bitte beachten: *pro Modul werden vier Klemmen benötigt*

*Es gelten unsere Garantiebedingungen. Diese sind jederzeit im Internet einsehbar unter www.sl-rack.de

SL Rack GmbH | 83527 Haag i. OB | Tel: +49 8072 3767-0 | sales@sl-rack.de | www.sl-rack.de

Abmessungen

	a	b	c
Klemme unten	ca. 72,4 mm	ca. 38,5 mm	ca. 80,4 mm

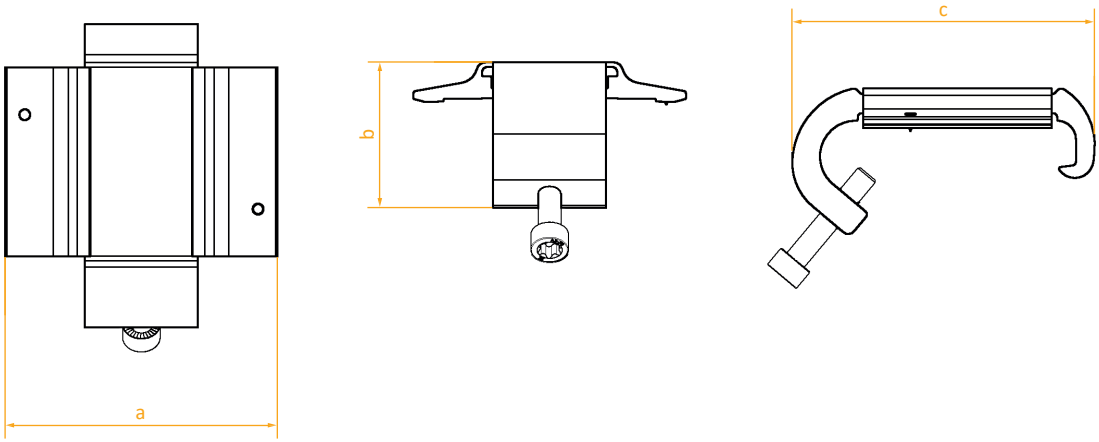

Technische Daten

- **Material:** Aluminium (Klemmbacke, Klemmspange), Edelstahl (Erdungspin, Zylinderschraube M6)
- **Gewicht:** 0,1082 kg
- **Auflagefläche am Modulrahmen:** ca. 225mm²
- **Schraubenanzugsmoment:** 6,0Nm±0,5
- **Max. übertragbare Kräfte pro Klemmpunkt:**

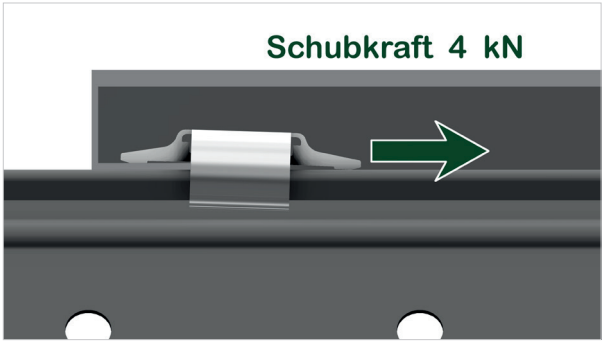

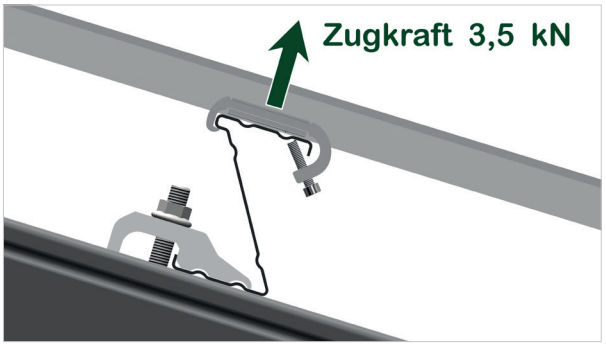

SL Rack
Schletter Ludwig

Montageablauf

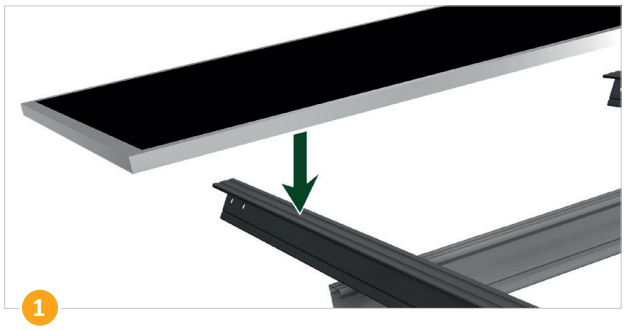

Solarmodul auf Z-Pfette auflegen.

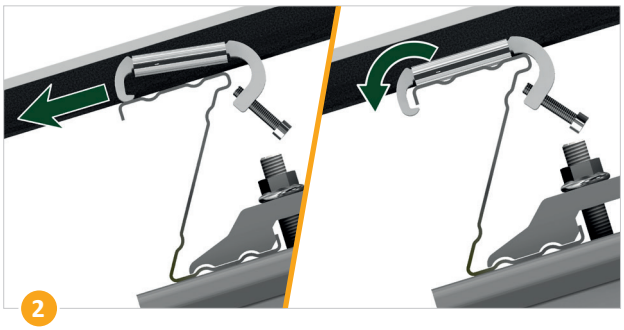

Klemme über Z-Pfette schieben.
Achtung: Rückseitenfolie nicht beschädigen!

Klemme leicht anheben und über Modulrahmen schieben.

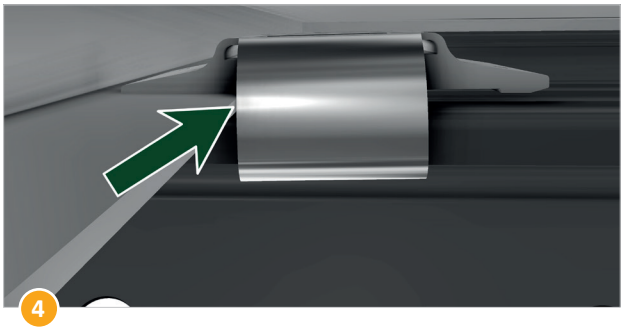

Klemmspange muss am Modulrahmen anstoßen.

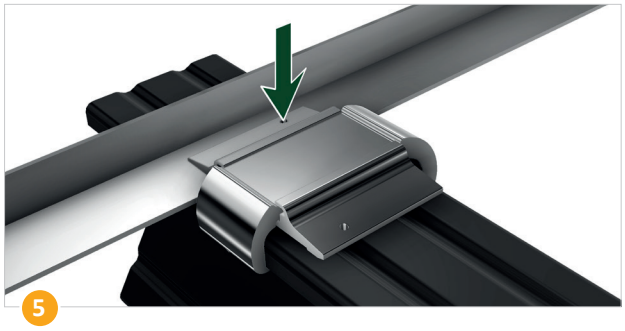

Der Potentialausgleich muss mindestens über einen Erdungspin pro Modulrahmen erfolgen.

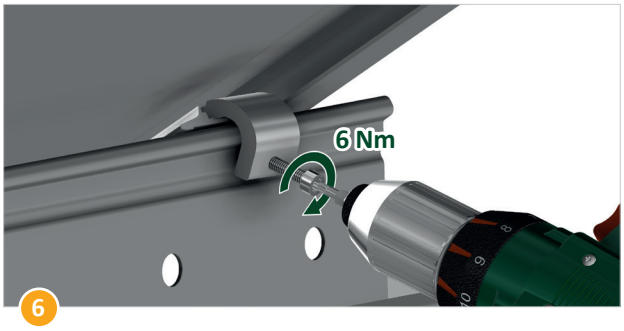

Schraube M6 anziehen mit Drehmoment 6 Nm +/- 0,5.

Korrekt verbaute Ansicht von unten.

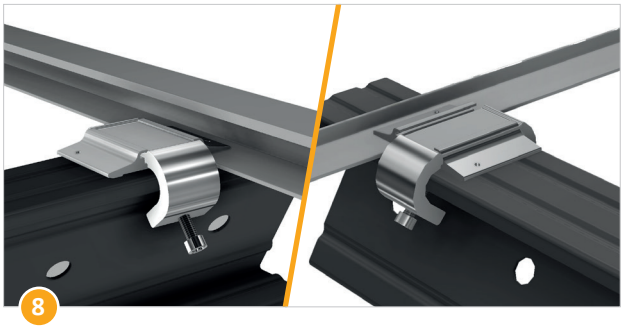

Fertig!

SL Rack
Schletter Ludwig

Ihre Meinung ist uns wichtig!

Wir wollen Ihren Arbeitsalltag erleichtern.
Ihr Lob, Ihre Kritik und Ihre Anregungen für Verbesserungen helfen uns dabei.
Wir freuen uns auf Ihr Feedback.

SL Rack **Feedback**
Feedback schreiben >

SL Rack **Website**
Erfahren Sie mehr >

SL Rack **Youtube**
Videos anschauen >

Besuchen Sie uns auf

Technische Änderungen und
Druckfehler vorbehalten.
Stand 02/2024 V2