SL Rack
Schletter Ludwig

I vantaggi dei nostri prodotti

Garanzia 10 anni di durata*

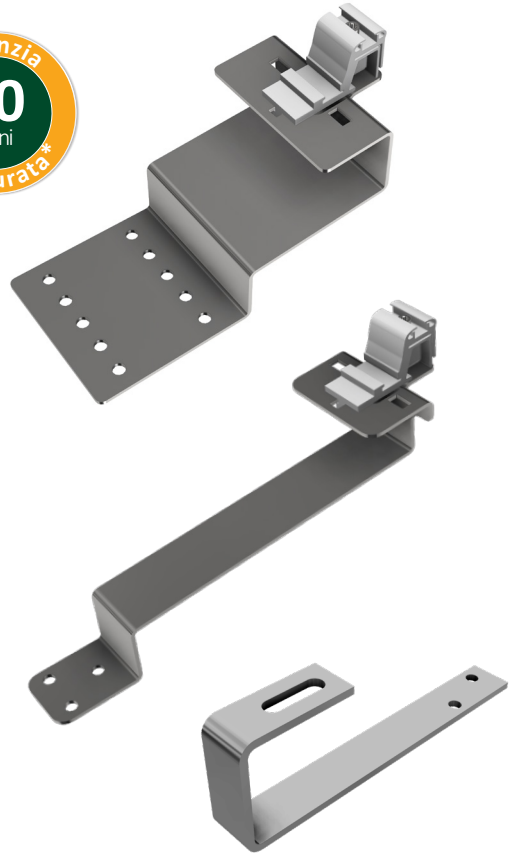

- Gancio per tetto in acciaio inossidabile senza cordone di saldatura
- Funziona per tutti i comuni tetti di Tegalit e tegole piane
- Il connettore a croce fornito permette il montaggio in orizzontale o in verticale
- I fori nella superficie di avvitatura permettono l'adattamento laterale
- Sistema di aggancio semplice e collaudato per i binari portanti
- Basta un solo utensile: Torx TX40
- Installazione su uno strato o come unione a croce
- **SL A2 per tegola di ardesia:** funziona con piastre che sostituiscono le tegole; applicazione diretta dei moduli in orizzontale e in verticale mediante foro oblungo (M10); viti di fissaggio (M10x25) e dadi disponibili in opzione, cod. art. 93110-25 e cod. art. 93306-10

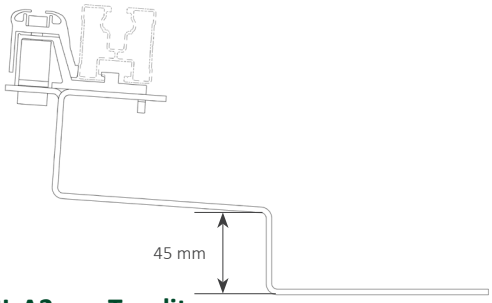

SL A2 per Tegalit
Cod. art. 13105-00
Altezza del piede 45 mm

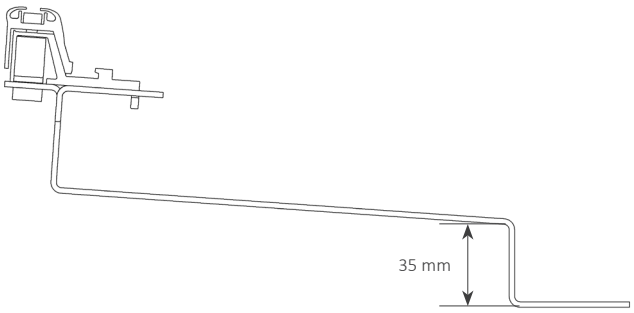

SL A2 per tegola piana
Cod. art. 13106-00
Altezza del piede 35 mm

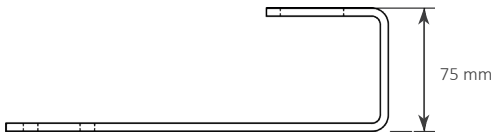

SL A2 per tegola di ardesia
Cod. art. 13107-00
Altezza 75 mm

*Si applicano le nostre condizioni di garanzia. Queste possono essere consultate in ogni momento su internet all'indirizzo www.sl-rack.de

SL Rack
Schletter Ludwig

Dimensioni

	a	b	c	d	e
SL A2 per tegola di ardesia	75 mm	75 mm	235 mm	30 mm	9 mm
SL A2 per Tegalit	45 mm	116 mm	95 mm	120 mm	9 mm
SL A2 per tegola piana	35 mm	252 mm	92 mm	50 mm	9 mm

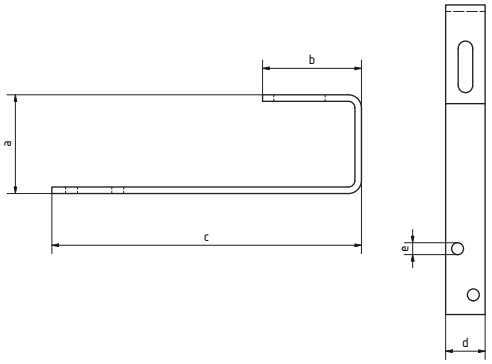

SL A2 per tegola di ardesia
Cod. art. 13107-00

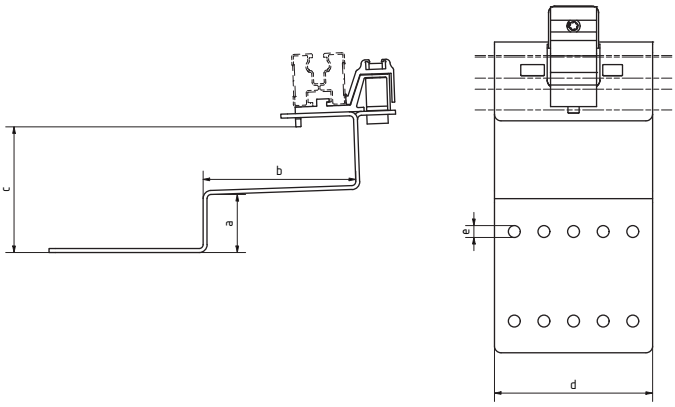

SL A2 per Tegalit
Cod. art. 13105-00

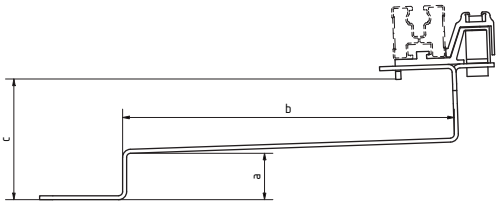

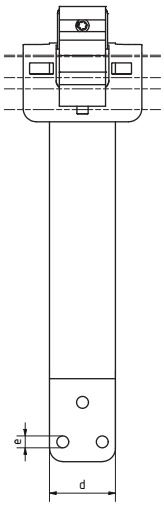

SL A2 per tegola piana
Cod. art. 13106-00

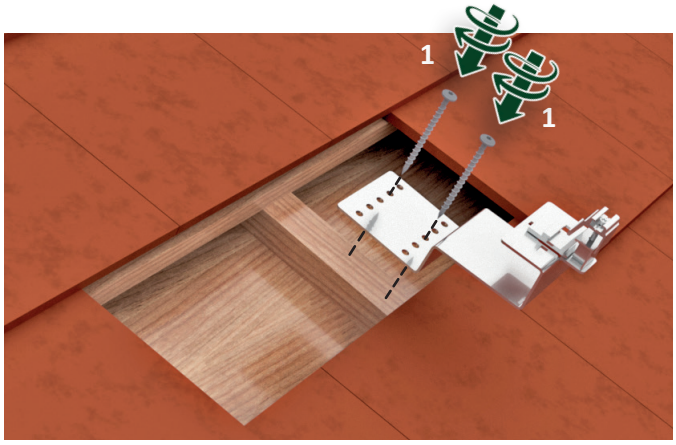

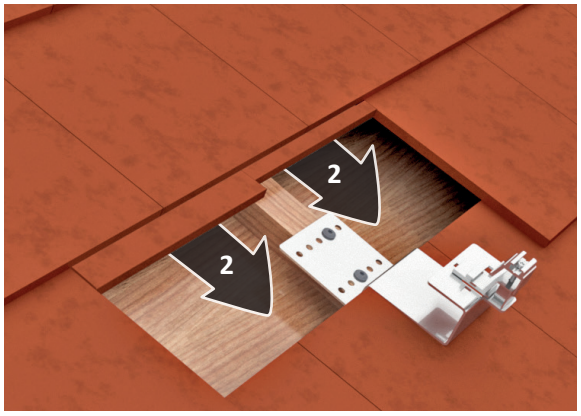

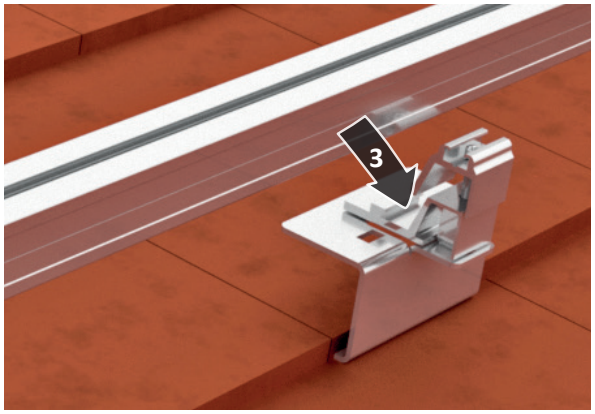

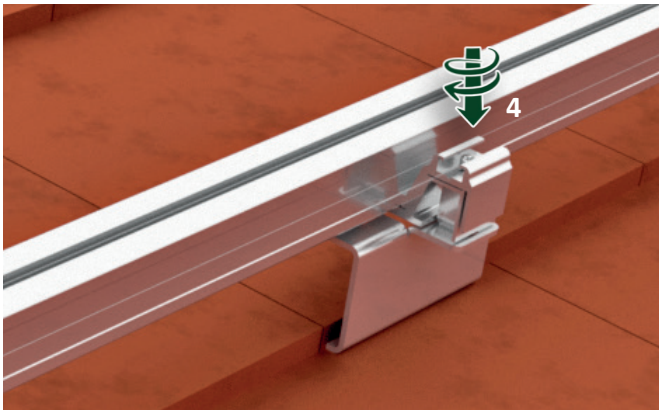

Svolgimento del montaggio SL A2 per Tegalit

1. Rimuovere la tegola e fissare la piastra di fondo al travetto con almeno 2 viti per legno (min. 1 vite per ogni fila di fori orizzontale)
2. Riapplicare la tegola al tetto
3. Inserire il profilo e fissare la posizione stringendo la vite di arresto (6 Nm). Fatto!

Larghezze dei travetti

	Vite per legno Ø 6 mm	Vite per legno Ø 8 mm
SL A2 per Tegalit	Min. 36 mm	Min. 48 mm

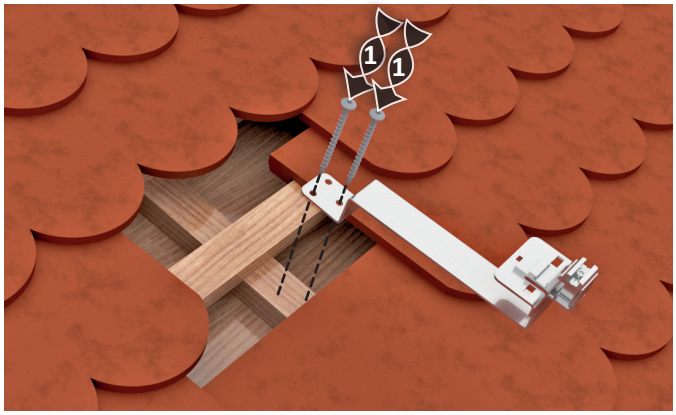

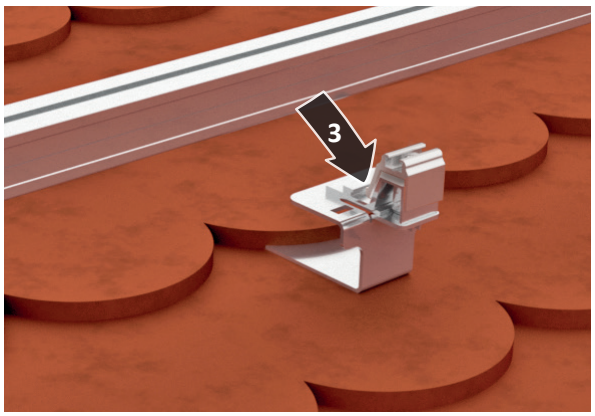

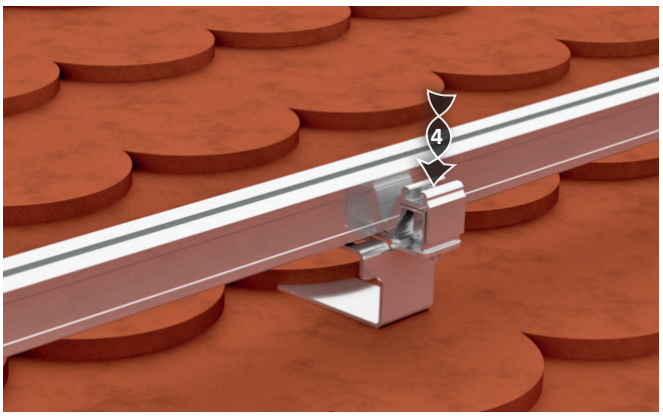

Svolgimento del montaggio SL A2 per tegola piana

1. Rimuovere la tegola e fissare la piastra di fondo al travetto con almeno 2 viti per legno (min. 1 vite per ogni fila di fori orizzontale)
2. Riapplicare la tegola al tetto
3. Inserire il profilo e fissare la posizione stringendo la vite di arresto (6 Nm). Fatto!

Larghezze dei travetti

	Vite per legno Ø 6 mm	Vite per legno Ø 8 mm
SL A2 per tegola piana	Min. 51 mm	Min. 63 mm

Svolgimento del montaggio SL A2 per tegola di ardesia

1. Rimuovere la copertura del tetto nel punto in cui verrà inserito il gancio per tetto
2. Sostituire la tegola di ardesia rimossa con una piastra che sostituisce la tegola (disponibile sul mercato)
3. Sulla piastra che sostituisce la tegola, allineare il gancio per tetto SL A2 per tegola di ardesia sopra un travetto e fissarlo con due viti a testa piatta
4. Infine riapplicare le tegole circostanti. Fatto!

Larghezze dei travetti

	Vite per legno Ø 6 mm	Vite per legno Ø 8 mm
SL A2 per tegola di ardesia	Min. 48 mm	Min. 60 mm

SL Rack
Schletter Ludwig

Dati tecnici

Materiale	Acciaio inossidabile non saldato, alluminio (connettore a croce)
Aiuti per la progettazione	Strumento di configurazione SL Rack **Solar.Pro.Tool.**
Statica	Il calcolo statico avviene secondo le attuali norme nazionali (EN 1991, EC1 per la Germania). A seconda del carico di neve o vento o con moduli di grandi dimensioni, può rendersi necessario ricorrere a un numero di punti di fissaggio superiore ai consueti 4. È imprescindibile tenere conto delle indicazioni contenute nelle istruzioni per l'installazione del produttore dei moduli. Noi non verifichiamo la portata del tetto.

La vostra opinione conta!

Per noi l'obiettivo principale è sempre quello di agevolare il più possibile il vostro lavoro. Pertanto per noi è di importanza enorme conoscere lodi, critiche e proposte di miglioramento.

Feedback a SL Rack
Scrivete un'opinione >

Sito web di SL Rack
Scoprite di più >

Youtube di SL Rack
Guardate i video >

Fateci visita su

Salvo modifiche tecniche e refusi.
Ultimo aggiornamento 06/2023 V8