GANCIO PER TETTO 3D SL ALU

SL Rack
Schletter Ludwig

I vantaggi dei nostri prodotti

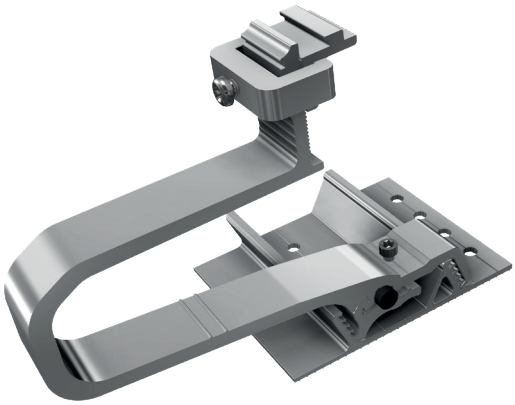

- Adatto a tutti i comuni tetti di tegole e a tutte le zone di carico da neve
- **Regolazione tridimensionale del gancio per tetto:**
  - Adattamento ottimale a qualsiasi tetto, senza alcuna necessità di piastre di appoggio
  - Piede regolabile facilmente in verticale da 44 mm a 64 mm, agganciare e fissare il gancio per tetto di conseguenza
  - L'adattabilità in orizzontale permette un posizionamento ottimale della sezione superiore del gancio (staffa) all'uscita tra le lastre di copertura
- Sistema di aggancio rapido e collaudato per i binari
- Binario regolabile in altezza mediante combinazione a incastro premontata (per montaggio in verticale dei binari sostituire con la combinazione a incastro verticale opzionale, cod. art. 11105-05)
- Basta un solo utensile: Torx 40
- Installazione su uno strato o come unione a croce
- Grazie alla maggiore distanza tra le viti è possibile utilizzare viti da 8
- Può essere avvitato anche a travi sottili (ad es. capriate chiodate); se con viti da 6, persino già a partire da 36 mm di larghezza del legno
- Completamente realizzato in alluminio
- Vantaggio dell'alluminio rispetto all'acciaio inossidabile: spessore del materiale adattabile all'assorbimento delle forze agenti, peso ridotto
- Possibile sede aggiuntiva per morsetto equipotenziale (cod. art. 11101-20)
- **Compatibile con il profilo di superamento travetti SL Alu-Flex 2000 (cod. art. 11102-2000):**
  - Permette la massima mobilità in orizzontale e il posizionamento dei ganci per tetto tra due travetti
  - Per superare un travetto che non sia caricabile
  - Ideale se si prevede di installare il gancio per tetto vicino al bordo del tetto o ad un abbaino

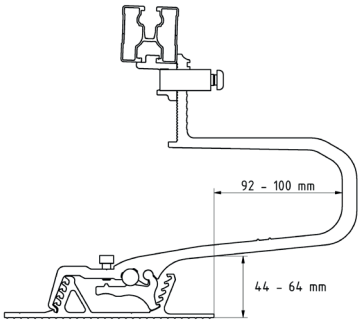

SL Alu K

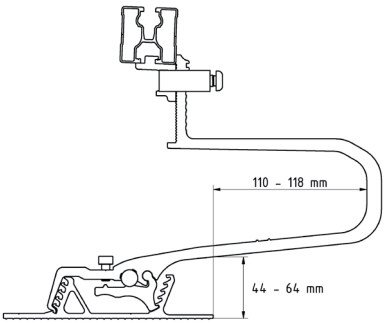

SL Alu L

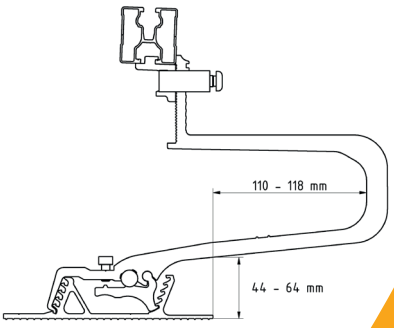

SL Alu XL

*Si applicano le nostre condizioni di garanzia. Queste possono essere consultate in ogni momento su internet all'indirizzo www.sl-rack.de

SL Rack GmbH | 83527 Haag i. OB | Tel: +49 8072 3767-0 | sales@sl-rack.de | www.sl-rack.de

SL Rack
Schletter Ludwig

Dimensioni

	a	b	c	d	e
SL Alu K	44 - 64 mm	92 - 100 mm	121 - 141 mm	120 mm	8,5 mm
SL Alu L	44 - 64 mm	110 - 118 mm	121 - 141 mm	120 mm	8,5 mm
SL Alu XL	44 - 64 mm	110 - 118 mm	121 - 141 mm	120 mm	8,5 mm

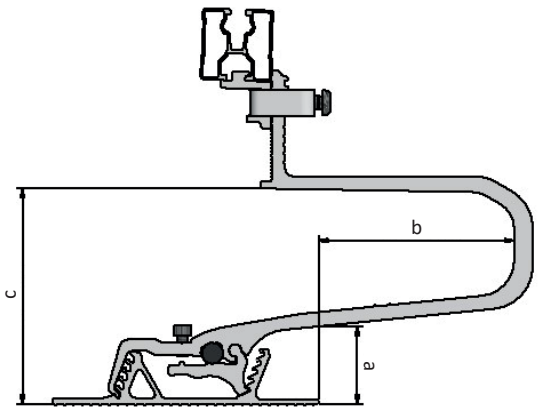

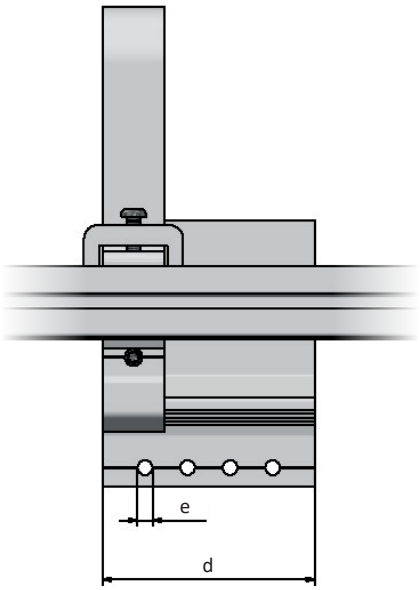

Accessori

Profilo di superamento travetti opzionale SL Alu-Flex 2000
Cod. art. 11102-2000

Combinazione a incastro verticale opzionale
Cod. art. 11105-05

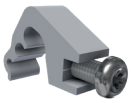

Morsetto equipotenziale opzionale per SL Alu e Alpha-Flex
Cod. art. 11101-20

SL Rack
Schletter Ludwig

Video del montaggio
SL Alu-Vario >

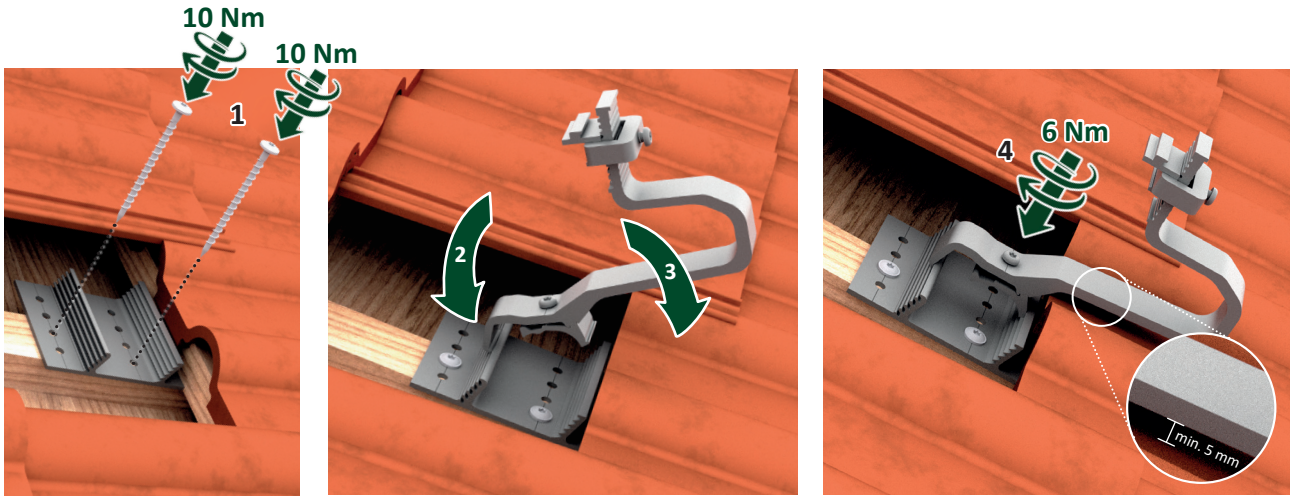

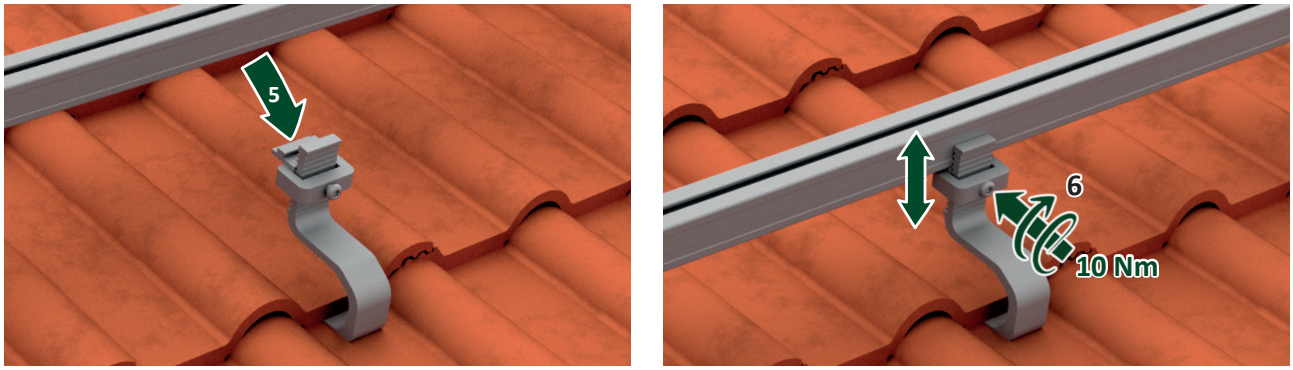

Svolgimento del montaggio

1. Rimuovere la tegola, praticare fori per le viti (se necessario, v. la tabella seguente) e fissare la piastra di fondo al travetto con almeno 2 viti per legno (almeno una per ogni fila di fori orizzontale, 10 Nm) (come sempre, ritagliare la tegola di copertura e la tegola sottostante nella zona del braccio con un rettificatore ad angolo)
2. Agganciare la sezione superiore del gancio (staffa) nella posizione adeguata
3. Abbassare la sezione superiore del gancio (staffa). **Molto importante quando si aggancia la sezione superiore del gancio alla piastra di fondo:** la sezione superiore del gancio va agganciata ai due lati della stessa scanalatura. Rispettare la distanza minima di 5 mm tra il braccio e la tegola
4. Fissare la posizione stringendo la vite (6 Nm), riapplicare la tegola
5. Posizionare il binario e adattare l'altezza al gancio per tetto
6. Fissare la posizione stringendo la vite (10 Nm). Fatto!

Larghezze dei travetti

	Vite per legno Ø 6 mm	Vite per legno Ø 8 mm
SL Alu K	Min. 36 mm - 60 mm*	Min. 48 mm - 72 mm*
SL Alu L	Min. 36 mm - 60 mm*	Min. 48 mm - 72 mm*
SL Alu XL	Min. 36 mm - 60 mm*	Min. 48 mm - 72 mm*

La tabella è valida solo in combinazione con la foratura preliminare

*A seconda della combinazione:
diametro vite 6 mm – Ø foro 4,0 mm
diametro vite 8 mm – Ø foro 5,0 mm

Dati tecnici

Materiale	alluminio
Aiuti per la progettazione	Strumento di configurazione SL Rack **Solar.Pro.Tool.**
Statica	Il calcolo statico avviene secondo le attuali norme nazionali (EN 1991, EC1 per la Germania). A seconda del carico di neve o vento o con moduli di grandi dimensioni, può rendersi necessario ricorrere a un numero di punti di fissaggio superiore ai consueti 4. È imprescindibile tenere conto delle indicazioni contenute nelle istruzioni per l'installazione del produttore dei moduli. Noi non verifichiamo la portata del tetto.

La vostra opinione conta!

Per noi l'obiettivo principale è sempre quello di agevolare il più possibile il vostro lavoro. Pertanto per noi è di importanza enorme conoscere lodi, critiche e proposte di miglioramento.

Feedback a SL Rack
Scrivi un'opinione >

Sito web di SL Rack
Scoprite di più >

Youtube di SL Rack
Guardate i video >

Fateci visita su

Salvo modifiche tecniche e refusi.
Ultimo aggiornamento
01/2024 V27